全新升级高效稳定、智能安全EG-III系列机械手

NEWLY UPGRADED EG-III SERIES ROBOTS: EFFICIENT,STABLE, SMART, AND SAFE.

适用注塑机吨位：220~450ton

Injection Press Range: 220~450ton

EG-1000III

EG-1000sIII





EG-III

升级多功能操作盒

Newly upgraded pendant with multi-function

功能更多样、操作更简单便捷

Variety function, more convenient and simpler operation

综合参数 | GENERAL SPECIFICATIONS

电 源 Power Source	常用气压 Air Pressure	驱动方式 Drive System	姿势(气缸) Posture (Air Cylinder)	气动姿势部推力(气压: 0.5Mpa时) Air Cylinder Driving Force (Air Pressure at 0.5Mpa)		控制箱 Control Box
				最大可搬重量 Max. Load	姿势力矩 Posture Torque	
AC200V +20%/ - 10% 50/60Hz(单相) Single Phase	0.5Mpa	AC伺服马达 AC Servo Motor	90°固定 90°Fixed	标准姿势部: 5kg (含夹具重量) Incl Chuck Weight	22.0N·m	EG-III

机 种 Model	行程(移动量)(mm) Stroke				电源设备容量 (KVA) Electric Consumpiton	最大消费电力 (KW) Max Power Consumpiton	机器重量(kg) Net Weight		空气消耗量 (Nℓ/周期) Air Consumption (Nℓ/Cycle)
	制品上下 Ⓟ Vertical	水口上下 Ⓡ Vertical	前 后 Crosswise	走 行 Traverse			本 体 Main Body	操作盒 Pendant	
EG-1000III	1000	—	90～1000	1800 [1600]	2.9	1.7	264	1.7	2.97
EG-1000sIII		1050	Ⓟ 245～1000 Ⓡ 105～860		3.5	2.1	285		

◎[ ]尺寸表示选项行程。
◎本体重量包括控制箱及电缆线的重量。
◎Ⓟ表示制品侧手臂,Ⓡ表示水口侧手臂。

◎Figure in [ ] shows option stroke.
◎Net weight includes the weight of interlock box and driver box.
◎In the column of stroke,Ⓟstands for product side arm and Ⓡ stands for runner side arm.

标准功能 | STANDARD FUNCTIONS

取出侧 Product Extract Side

- ☑ 取出下降待机 Descent Stand-by
- ☑ 前进取出侧姿势控制 Crosswise Product Extract Side Posture Control
- ☑ 吸着确认单元 (1回路) Vacuum Confirmation Unit (1circuit)
- ☑ 自由滑移取出 Free Extract For Under-cut Mold
- ☑ 顶针联动 Ejector Link
- ☑ 顶针后退联动 Ejector Return Link
- ☑ 水口模内开放 Runner Release Within Mold
- ☑ 前后自由伺服点 Crosswise Free Servo point

走行 Traverse

- ☑ 走行途中姿势 Posture Control During Traverse
- ☑ 浇口途中落下 (走行/复归) Midway Sprue Release (Move·Revert)
- ☑ 横走行待机 Delayed Traverse
- ☑ 不良品排出 Defective Product Reject
- ☑ 初期不良品排出 Initial Defective Product Reject
- ☑ 水口途中开放 (走行/复归) Midway Runner Release (Move·Revert)

落下侧 Product Release Side

- ☑ 落下侧下降途中姿势 Posture Midway Descent At Release Side
- ☑ 装箱点(各轴256点) Point Packaging(Max 256 points)
- ☑ 自由装箱点 (8级，共1024点) Point Free Packaging (8 stage ,1024 points)
- ☑ 输送带启动信号 Start Singal Of Conveyor

其它 Other

- ☑ 3国语言切换 (简体中文、日文、英文) Three Language Exchange (Simplified Chinese, Japanese, English)
- ☑ 平滑移动 Smooth Movement
- ☑ 速度切换 Speed Change
- ☑ Iot功能 Iot Function
- ☑ 固定模式 -全开切换功能 ModeType-FullNC Type Change
- ☑ 远程段取换 Remote Setup Change
- ☑ 扭矩限制 Torque Limit
- ☑ 最适加减速 Optimal Acceleration/Deceleration
- ☑ 操作权限分级管理 Operation Authorization Management
- ☑ 分步教示功能 Step By Step Teaching Function
- ☑ 数据管理 Data management
- ☑ 生产管理 Production Management

选项功能 | OPTION FUNCTIONS

取出侧 Product Extract Side

- ☐ 制品确认 (2回路/4回路) Product Confirmation
- ☐ 夹具内剪刀回路 Air Nipper In Chuck
- ☐ 夹具内剪刀(带引拔) Air Nipper In Chuck(W/Pull)
- ☐ 回转机构(I,II,III,IV) Product Ratation Unit(I,II,III,IV)
- ☐ 吹气回路(模具) Air Blow Circuit(mold)

落下侧 Product Release Side

- ☐ 制品2/4点开放 Release Products At Two/Four Points
- ☐ 吸着2/4点开放 Release Products At Two/Four different points W/Vacuum
- ☐ NT剪切·可动侧(无单元,带电磁阀) NT Gate Cut On Crossmember Of Moving Side(W/O Unit,W/Valve)
- ☐ NT剪切·可动侧(有单元,带电磁阀) NT Gate Cut On Crossmember Of Moving Side (W/Unit,W/Valve)

其它 Other

- ☐ 警报灯 (红色·无蜂鸣器) Alarm Lamp (Red color,w/o buzzer)
- ☐ 欧规 12 (SPI) EUROMAP 12 (SPI)
- ☐ 欧规 67(简装版) EUROMAP 67(Simple Package Edition)
- ☐ 自动快速交换用夹具 (气压式) Quick Chuck Change Automatic (air sw)
- ☐ 操作盒支架 Pendant Stand

外观尺寸 | OUTER DIMENSIONS

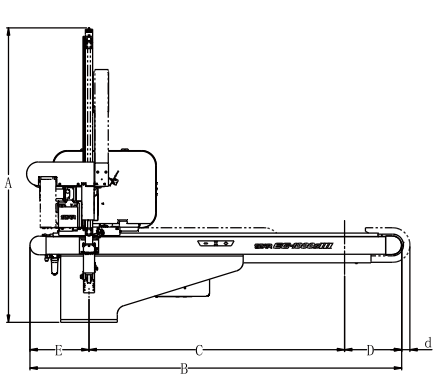

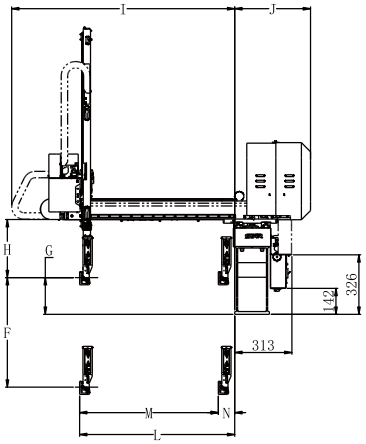

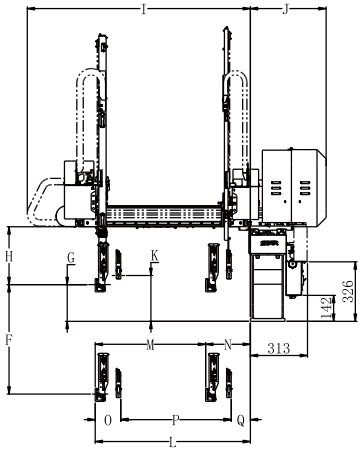

◎[ ]内的尺寸表示选项行程。/ Figure in [ ] shows option stroke.
◎水口夹的厚度为25mm。/ Thickness of runner chuck is basically about 25 mm.
◎姿势部厚度为74mm。但根据配管方式不同,此尺寸多少会有些不同。/
Thickness of posture area is basically about 74mm (depends on tubing)
◎水口侧上下行程比制品侧上下行程长50mm。 /
Runner side vertical stroke is 50 mm longer than that of product side.
◎*1表示C尺寸为1600mm。/ *1 When dimension C is 1600 mm.

(mm)

机种 Model	A	B	C	D	E	F	G	H	I	J	K	L	M	N	O	P	Q
EG-1000III	1774	2456 [2456]*1	1800 [1600]*1	333 [333]*1	323 [523]*1	1000	187	332	1295	415	—	1000	910	90	—	—	—
EG-1000sIII	1812										237		755	245	140	755	105

※反操作时D值为316、[316]*1
E值为340、[540]*1
As anti-operator side D is 316、[316]*1
E is 340、[540]*1

※d值正操作时为13、[13]*1
反操作时为0、[0]*1
As operator side d is 13、[13]*1
anti-operator side d is 0、[0]*1

星精机械(上海)有限公司
STAR SEIKI(SHANGHAI) CO., LTD.

STAR中国地区销售服务网络信息 http://www.starseiki.cn

华东地区

大陆地区总部: 星精机械 (上海) 有限公司
地址:上海市徐汇区虹梅路2071号2号楼308室
☎ +86-021-5423 4571
- 苏州事务所 .....☎+86-0512-6805 8385
- 厦门事务所 .....☎+86-0592-577 9994
- 余姚事务所 .....☎+86-0574-6253 2721
- 青岛分公司 .....☎+86-0532-5556 5517

华北/东北地区

- 天津分公司 .....☎+86-022-5838 7675
- 大连分公司 .....☎+86-0411-8756 2176

华南/西南/华中地区

- 深圳分公司 .....☎ +86-0755-2724 6655
- 广州分公司 .....☎ +86-020-3708 4205
- 武汉分公司 .....☎ +86-027-8425 3500
- 重庆分公司 .....☎ +86-023-6036 0877
- 成都事务所 .....☎ +86-028-6549 5545
- 襄阳生产工厂 .....☎ +86-0710-3311 813

港澳台地区

- 香港公司 .....☎ +852-2687 6745
- 中日龙股份有限公司 (台北市) .....☎ +886-2-2836 0039
- 台南营业所 .....☎ +886-6-273 8985
- 台中营业所 .....☎ +886-4-2463 1361

2026年09月版