全新升级高效稳定、智能安全EG-III系列机械手

NEWLY UPGRADED EG-III SERIES ROBOTS: EFFICIENT,STABLE, SMART, AND SAFE.

适用注塑机吨位：100~350ton

Injection Press Range: 100~350ton

EGW-800III

EGW-800sIII





EG-III

升级多功能操作盒

Newly upgraded pendant with multi-function

功能更多样、操作更简单便捷

Variety function, more convenient and simpler operation

综合参数 | GENERAL SPECIFICATIONS

电 源 Power Source	常用气压 Air Pressure	驱动方式 Drive System	姿势(气缸) Posture (Air Cylinder)	气动姿势部推力(气压: 0.5Mpa时) Air Cylinder Driving Force (Air Pressure at 0.5Mpa)		控制箱 Control Box
				最大可搬重量 Max. Load	姿势力矩 Posture Torque	
AC200V+20%/ - 10% 50/60Hz(单相) Single Phase	0.5Mpa	AC伺服马达 AC Servo Motor	90°固定 90°Fixed	标准姿势部: 5kg[10kg] (含夹具重量) Incl Chuck Weight	13.1N·m [22.0N·m]	EG-III

机 种 Model	行程(移动量)(mm) Stroke				电源设备容量 (KVA) Electric Consumpiton	最大消费电力 (KW) Max Power Consumpiton	机器重量(kg) Net Weight		空气消耗量 (Nℓ/周期) Air Consumption (Nℓ/Cycle)
	制品上下 Ⓟ Vertical	水口上下 Ⓡ Vertical	前 后 Crosswise	走 行 Traverse			本 体 Main Body	操作盒 Pendant	
EGW-800III	800 [1000] [1200]	–	128~790 [128~940]	1400 [1200] [1600] [1800]	3.6	2.1	293	1.7	1.81
EGW-800sIII		850 [1050] [1250]	Ⓟ 285~790 Ⓡ 95~600 [Ⓟ 285~940 Ⓡ 95~750]		4.2	2.5	323		

◎[ ]尺寸表示选项行程。
◎本体重量包括控制箱及电缆线的重量。
◎Ⓟ表示制品侧手臂,Ⓡ表示水口侧手臂。

◎Figure in [ ] shows option stroke.
◎Net weight includes the weight of interlock box and driver box.
◎In the column of stroke, Ⓟ stands for product side arm and Ⓡ stands for runner side arm.

标准功能 | STANDARD FUNCTIONS

取出侧 Product Extract Side

- ☑ 取出下降待机 Descent Stand-by
- ☑ 前进取出侧姿势控制 Crosswise Product Extract Side Posture Control
- ☑ 吸着确认单元 (1回路) Vacuum Confirmation Unit (1circuit)
- ☑ 自由滑移取出 Free Extract For Under-cut Mold
- ☑ 顶针联动 Ejector Link
- ☑ 顶针后退联动 Ejector Return Link
- ☑ 水口模内开放 Runner Release Within Mold
- ☑ 前后自由伺服点 Crosswise Free Servo point

走行 Traverse

- ☑ 走行途中姿势 Posture Control During Traverse
- ☑ 浇口途中落下 (走行/复归) Midway Sprue Release (Move·Revert)
- ☑ 横走行待机 Delayed Traverse
- ☑ 不良品排出 Defective Product Reject
- ☑ 初期不良品排出 Initial Defective Product Reject
- ☑ 水口途中开放 (走行/复归) Midway Runner Release (Move·Revert)

落下侧 Product Release Side

- ☑ 落下侧下降途中姿势 Posture Midway Descent At Release Side
- ☑ 装箱点(各轴256点) Point Packaging(Max 256 points)
- ☑ 自由装箱点 (8级，共1024点) Point Free Packaging (8 stage ,1024 points)
- ☑ 输送带启动信号 Start Singal Of Conveyor

其它 Other

- ☑ 3国语言切换 (简体中文、日文、英文) Three Language Exchange (Simplified Chinese, Japanese, English)
- ☑ 平滑移动 Smooth Movement
- ☑ 速度切换 Speed Change
- ☑ Iot功能 Iot Function
- ☑ 固定模式 -全开切换功能 ModeType-FullNC Type Change
- ☑ 远程段取换 Remote Setup Change
- ☑ 扭矩限制 Torque Limit
- ☑ 最适加减速 Optimal Acceleration/Deceleration
- ☑ 操作权限分级管理 Operation Authorization Management
- ☑ 分步教示功能 Step By Step Teaching Function
- ☑ 数据管理 Data management
- ☑ 生产管理 Production Management

选项功能 | OPTION FUNCTIONS

取出侧 Product Extract Side	☐ 制品确认 (2回路/4回路) Product Confirmation	☐ 夹具内剪刀回路 Air Nipper In Chuck	☐ 夹具内剪刀(带引拔) Air Nipper In Chuck(W/Pull)
	☐ 回转机构(I,II,III,IV) Product Ratation Unit(I,II,III,IV)	☐ 吹气回路(模具) Air Blow Circuit(mold)	
落下侧 Product Release Side	☐ 制品2/4点开放 Release Products At Two/Four Points	☐ 吸着2/4点开放 Release Products At Two/Four different points W/Vacuum	
	☐ NT剪切·可动侧(无单元,带电磁阀) NT Gate Cut On Crossmember Of Moving Side(W/O Unit,W/Valve)	☐ NT剪切·可动侧(有单元,带电磁阀) NT Gate Cut On Crossmember Of Moving Side (W/Unit,W/Valve)	
其它 Other	☐ 警报灯 (红色·无蜂鸣器) Alarm Lamp (Red color,w/o buzzer)	☐ 欧规 12 (SPI) EUROMAP 12 (SPI)	☐ 欧规 67(简装版) EUROMAP 67(Simple Package Edition)
	☐ 自动快速交换用夹具 (气压式) Quick Chuck Change Automatic (air sw)	☐ 操作盒支架 Pendant Stand	

外观尺寸 | OUTER DIMENSIONS

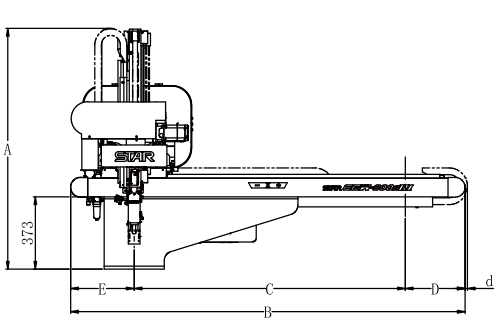

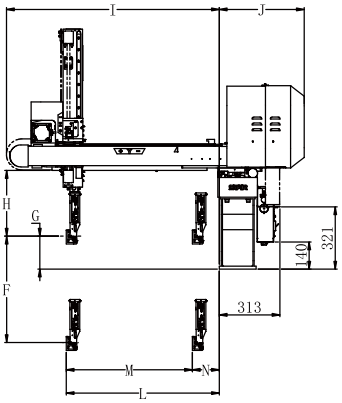

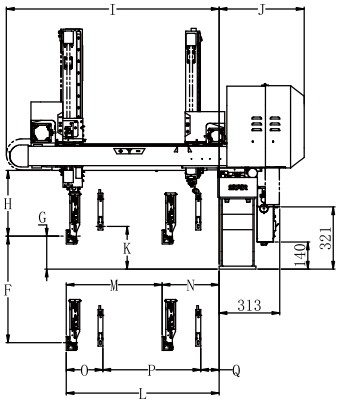

◎[ ]内的尺寸表示选项行程。/ Figure in [ ] shows option stroke.
◎水口夹的厚度为25mm。/ Thickness of runner chuck is basically about 25 mm.
◎姿势部厚度为69mm。但根据配管方式不同,此尺寸多少会有些不同。/
Thickness of posture area is basically about 69 mm (depends on tubing)
◎水口侧上下行程比制品侧上下行程长50mm。/
Runner side vertical stroke is 50 mm longer than that of product side.

◎*1表示F尺寸为1000mm。/ *1 When di mension F is 1000 mm.
◎*2表示F尺寸为1200mm。/ *2 When dimension F is 1200 mm.
◎*3表示C尺寸为1200mm。/ *3 When dimension C is 1200 mm.
◎*4表示C尺寸为1600mm。/ *4 When dimension C is 1600 mm.
◎*5表示C尺寸为1800mm。/ *5 When dimension C is 1800 mm.
◎*6表示L尺寸为940mm。/ *6 When dimension L is 940 mm.

(mm)

机种 Model	A	B	C	D	E	F	G	H	I	J	K	L	M	N	O	P	Q
EGW-800III	1243 [1348]*1 [1472]*2	2036 [2036]*3 [2456]*4 [2456]*5	1400 [1200]*3 [1600]*4 [1800]*5	308 [308]*3 [328]*4 [328]*5	328 [528]*3 [528]*4 [328]*5	800 [1000]*1 [1200]*2	170	339	1099 [1249]*6	439	—	790 [940]*6	662 [812]*6	128	—	—	—
EGW-800sIII	1243 [1348]*1 [1472]*2										220		505 [655]*6	285	190	505 [655]*6	95

※反操作时D值为304、[304]*3、[304]*4、[304]*5
E值为332、[532]*3、[552]*4、[352]*5
As anti-operator side D is 304、[304]*3、[304]*4、[304]*5
E is 332、[532]*3、[552]*4、[352]*5

※d值正操作时为13、[13]*3、[0]*4、[0]*5
反操作时为41、[41]*3、[0]*4、[0]*5
As operator side d is 13、[13]*3、[0]*4、[0]*5
anti-operator side d is 41、[41]*3、[0]*4、[0]*5

星精机械(上海)有限公司
STAR SEIKI(SHANGHAI) CO., LTD.

STAR中国地区销售服务网络信息 http://www.starseiki.cn

华东地区

大陆地区总部: 星精机械 (上海) 有限公司
地址:上海市徐汇区虹梅路2071号2号楼308室
☎ +86-021-5423 4571
●苏州事务所 .....☎+86-0512-6805 8385
●厦门事务所 .....☎+86-0592-577 9994
●余姚事务所 .....☎+86-0574-6253 2721
●青岛分公司 .....☎+86-0532-5556 5517

华北/东北地区

●天津分公司 .....☎+86-022-5838 7675
●大连分公司 .....☎+86-0411-8756 2176

华南/西南/华中地区

●深圳分公司 .....☎ +86-0755-2724 6655
●广州分公司 .....☎ +86-020-3708 4205
●武汉分公司 .....☎ +86-027-8425 3500
●重庆分公司 .....☎ +86-023-6036 0877
●成都事务所 .....☎ +86-028-6549 5545
●襄阳生产工厂 .....☎ +86-0710-3311 813

港澳台地区

●香港公司 .....☎ +852-2687 6745
●中日龙股份有限公司 (台北市)
.....☎ +886-2-2836 0039
●台南营业所 .....☎ +886-6-273 8985
●台中营业所 .....☎ +886-4-2463 1361

2026年09月版